VMN 4.0 - 6.0 CISNE PA

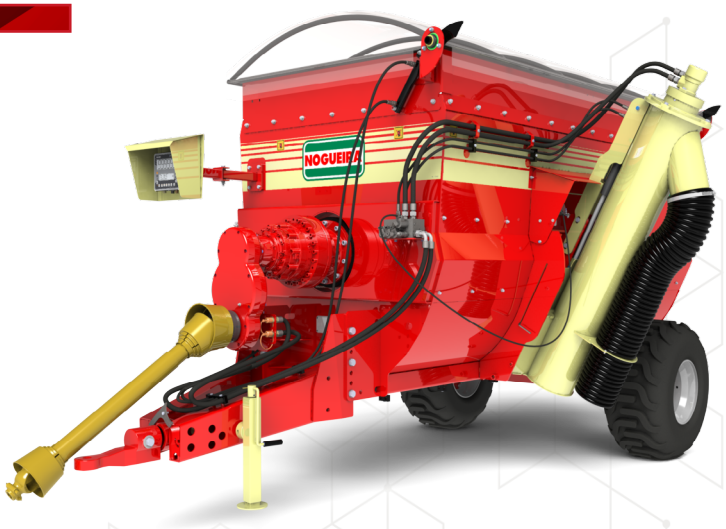

Mezcladora

El Mixer VMN 4.0 y 6.0 Cisne es evolución en la mezcla de concentrado y sal mineral para fabricación de ración concentrada.
Su sistema de palas garantiza una uniforme mezcla de los ingredientes. La descarga en el comedero es precisamente hecha por un sinfín especialmente diseñado y movido por un motor hidráulico.
El Mixer VMN 4.0 y 6.0 también lleva un techo para evitar que el concentrado se moje durante la descarga.
Su cajón es construido en acero inoxidable, lo que permite trabajo con sal, granos y concentrados.

Versión con cinta de descarga

Palanca controladora de fluxo

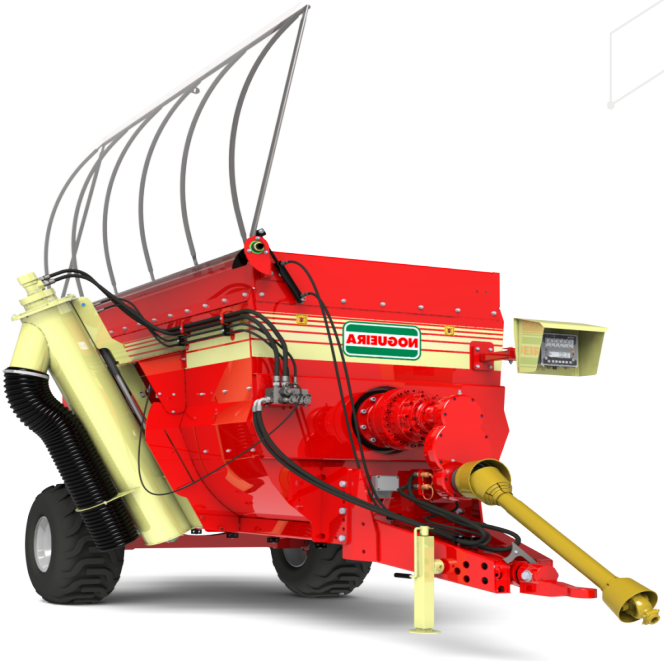

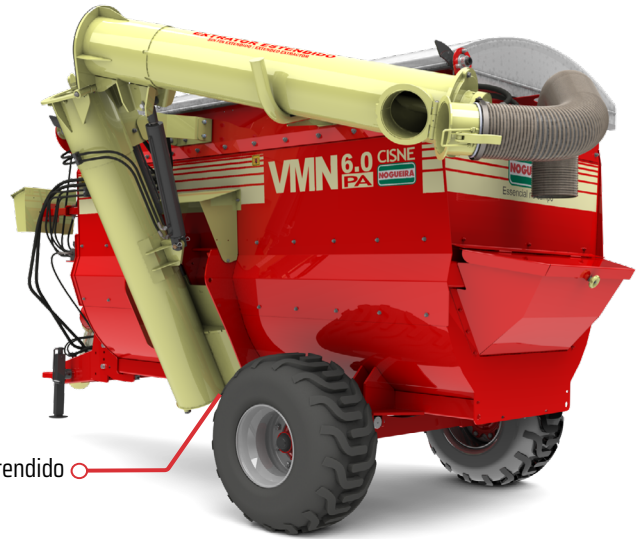

Versión Extractor Extendido

Características Técnicas	VMN 4.0 CISNE PA	VMN 6.0 CISNE PA
Lado de descarga	Izquierda	Izquierdo
Potencia recomendada en la TDF	50 cv	60 cv
Rotación necesaria en la TDF	540 rpm	540 rpm
Ancho aproximado	2.690 mm	4.800 mm
Altura aproximada	1.630 mm	2.450mm
Largo aproximado	1315 mm	-
Peso aproximado	1.260 kg	2.230 kg